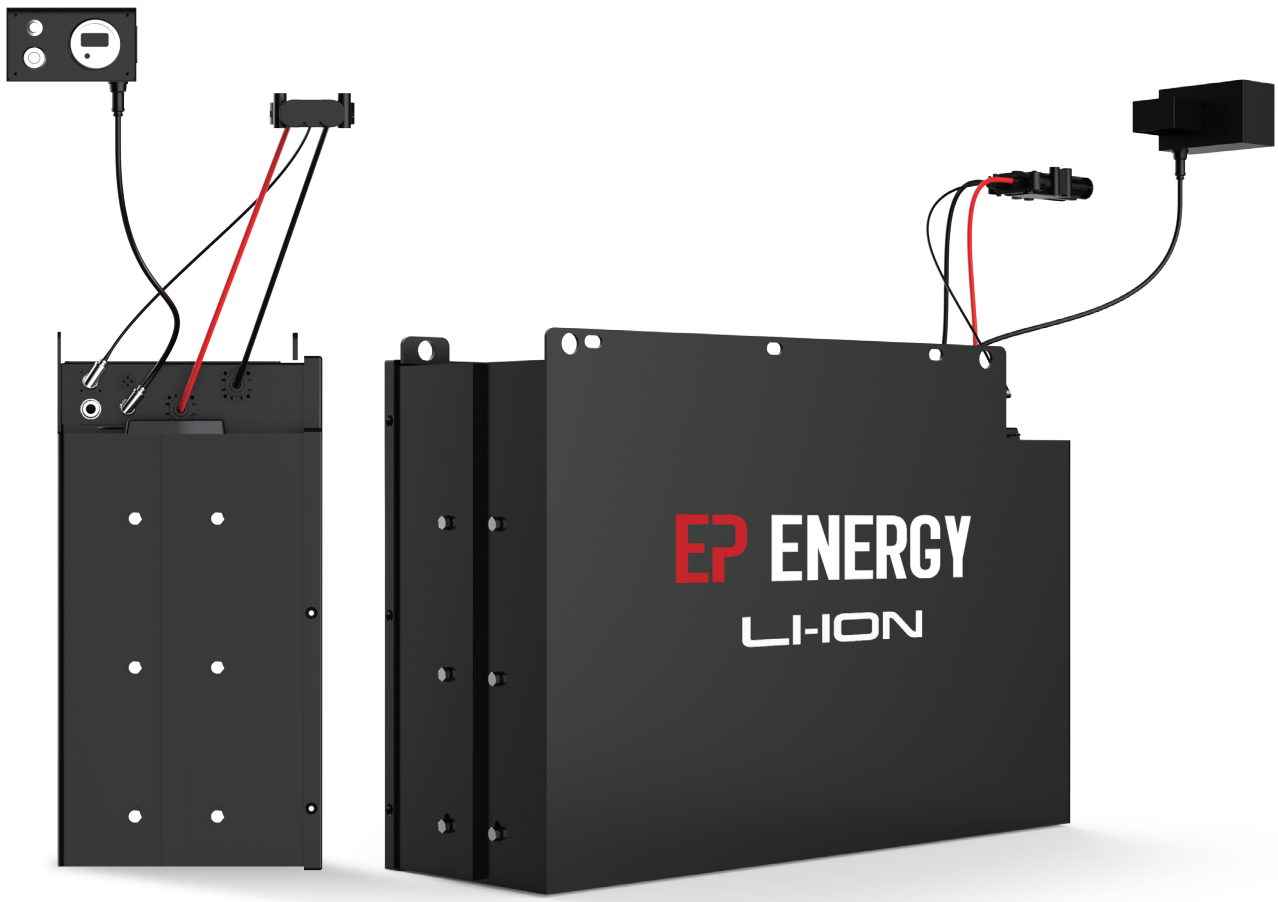

EP ENERGY

EU48405 BATERÍA DE LITIO

LI-ION

- Totalmente compatible con todas las carretillas retráctiles gracias a la batería de núcleo universal con diseño y contrapeso personalizados
- Aumento de la productividad con la carga por oportunidad
- Larga duración de la batería con menos costes de mantenimiento
- Sistema BMS para maximizar la duración de la batería
- Pantalla de control de la batería en tiempo real e interruptor de encendido

EP EQUIPMENT CO.,LTD
www.ep-ep.com

Características

Totalmente compatible con todas las carretillas retráctiles gracias a la batería de núcleo universal con diseño y contrapeso personalizados

La batería de litio EP Energy EU48405 puede aplicarse ampliamente a las carretillas retráctiles eléctricas ya que EP Energy ofrece la batería de núcleo universal y el contrapeso personalizado según las dimensiones y el peso de la batería.

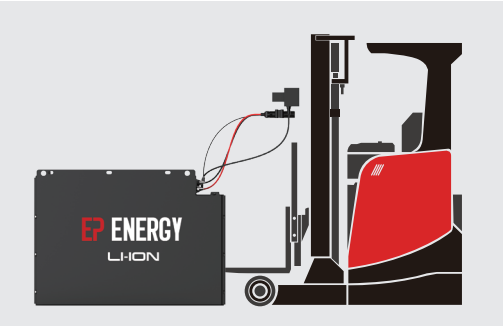

Aumento de la productividad con la carga por oportunidad

Las baterías EP Energy pueden cargarse hasta un 7% en 10 minutos. Los operarios pueden aprovechar la oportunidad de cargarlas durante pausas del turno. Esto maximiza el tiempo de actividad. Los camiones están siempre disponibles cuando se necesitan.

Pantalla de control de la batería en tiempo real e interruptor de encendido

La batería de litio EP Energy EU48405 ofrece un indicador de batería que puede equiparse en la cabina. Los operadores pueden supervisar el estado de la batería en tiempo real y controlar el suministro de energía durante una operación.

Larga duración de la batería con menos costes de mantenimiento

La batería de litio EP EU48405 tiene un ciclo de vida naturalmente largo gracias a la tecnología Li-ion. Esta batería es nulo mantenimiento y garantiza la seguridad en el lugar de trabajo sin necesidad de rellenar con agua, ventilar y derramar ácido.

Battery life span (complete charge and discharge cycles)	
Li-ion Battery	Lead-acid Battery
>2000 times	1000 times

Sistema BMS para maximizar la duración de la batería

El sistema BMS de EP supervisa constantemente el estado de la batería, como la temperatura de las celdas de la misma, y calcula su estado de carga. Mantiene la batería en un estado seguro y estable.

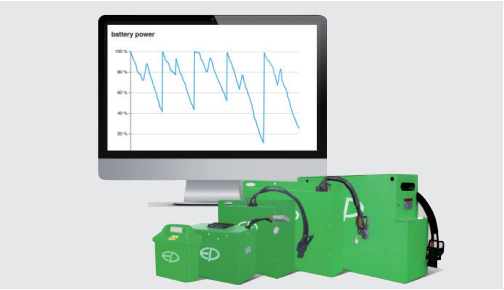

Parámetros

	EU48405
Color de la batería	Negro
Capacidad nominal (Ah)	405Ah
Tensión nominal (V)	48V
Corriente de carga estándar (A)	150A
Clase de protección	IP 54
Peso de la batería (kg)	195
Dimensiones de la caja (mm)	816*285*579
Temperatura de funcionamiento-descarga(℃)	-20℃-55℃
Temperatura de funcionamiento-carga(℃)	0℃-40℃
Cargador	48V/150A Externo

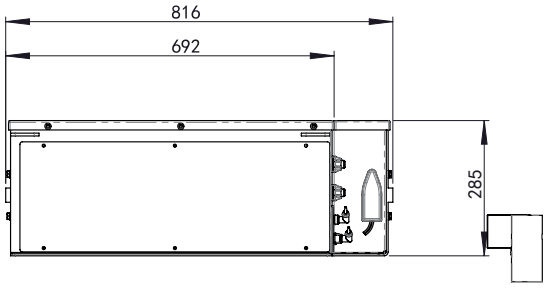

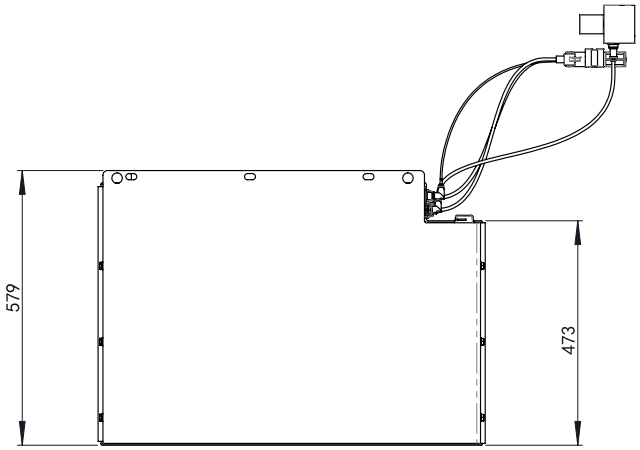

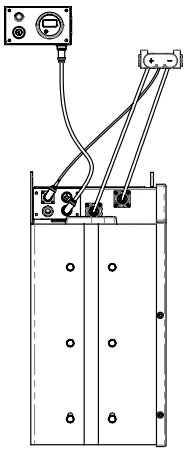

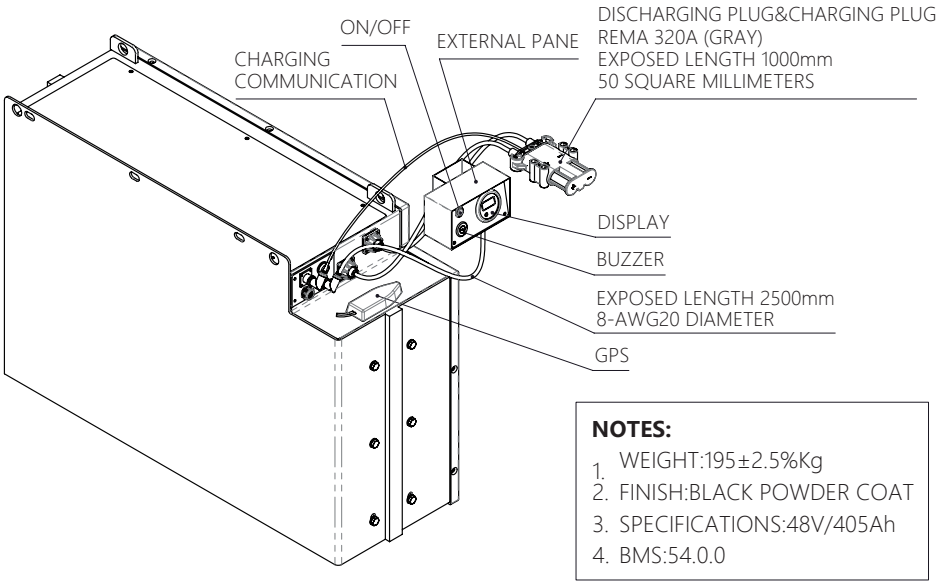

NOTES:

1. WEIGHT:195±2.5%Kg
2. FINISH:BLACK POWDER COAT
3. SPECIFICATIONS:48V/405Ah
4. BMS:54.0.0

Garantía

Ahorre su esfuerzo de mantenimiento con la garantía superior de EP. Su dinero estará bien invertido.
Para baterías con capacidad>250AH: EP Energy ofrece 60 meses o 10.000 horas lo que ocurra primero, para la célula de la batería y 24 meses para las piezas.

FAQ »

¿Cuál es la esperanza de vida de la batería?

Por lo general, las baterías de iones de litio pueden vivir tanto como la carretilla. EP garantiza que la tecnología de las baterías de iones de litio le proporcionará 2.000 ciclos completos de carga y descarga y seguirá garantizando más del 80% de la capacidad utilizable. Ya no es necesario el reemplazo con Li-ion.

¿Qué ocurre si seguimos cargando las baterías? ¿Afecta a la vida de la batería?

La batería de iones de litio EP viene con sistemas de gestión de baterías (BMS). Cuando la batería esté completamente cargada, se apagará automáticamente. Esto no afectará a la vida útil de la batería Li-ion. La batería prefiere las cargas rápidas. Así que la carga durante pausas es la nueva forma normal de trabajar con las baterías.

¿Cómo funcionan las baterías de iones de litio en entornos de temperaturas extremas?

Las baterías pueden funcionar a temperaturas relativamente extremas, desde 20 grados bajo cero hasta 55 grados. Cuanto más cómoda se sienta la batería, mayor será su vida útil.

¿Afecta al rendimiento de la carretilla el cambio de una batería de plomo a una de iones de litio?

No, el rendimiento de la carretilla no debería verse afectado por el suministro de energía. La batería EP Energy EU48405 ha sido diseñada como reemplazo de iones de litio para todas las carretillas retráctiles, con el contrapeso personalizado que ofrece EP Energy. No es necesario realizar ningún ajuste adicional al cambiar las baterías, ni los cambios de condiciones en el rendimiento de la conducción después de la instalación.

¿Qué es el sistema BMS y cómo funciona?

El BMS desempeña un papel crucial en la protección de la batería contra la sobretensión y la subtensión, así como contra la temperatura. El BMS también equilibra las celdas. Este sistema asegura la longevidad de la batería y mejora su rendimiento. También se optimiza la carga y los ciclos de carga y descarga se almacenan en su memoria. Los datos pueden leerse en la pantalla, en el PC o en línea con el sistema telemático opcional.