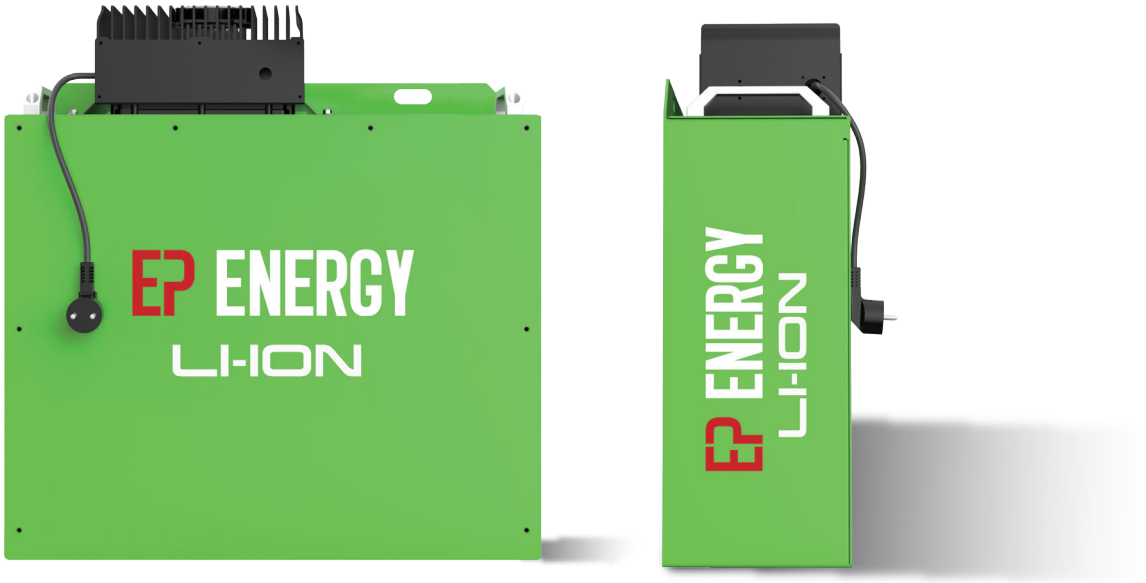

EP ENERGY

RA24205(C) BATERÍA DE LITIO

- Cabe en transpaletas eléctricas, apiladores eléctricos y recoge pedidos de la mayoría de las marcas
- SCargador integrado estándar para una gran comodidad de carga
- Sistema BMS para maximizar la vida útil de la batería

LI-ION

EP EQUIPMENT CO.,LTD
www.ep-ep.com

CE

CARACTERÍSTICA

Cabe en transpaletas eléctricas, apiladores eléctricos y recoge pedidos de la mayoría de las marcas

La batería de litio EP RA24205(C) es de tamaño pequeño y se puede adaptar a transpaletas eléctricas, apiladores eléctricos y recoge pedidos de la mayoría de las marcas después de agregar el contrapeso adecuado según las necesidades de los usuarios.

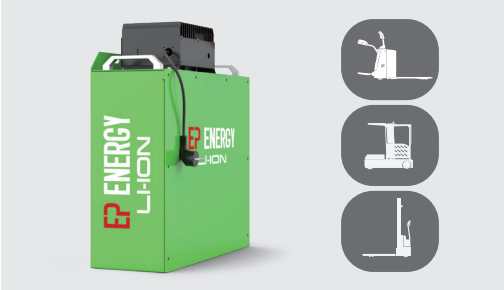

Cargador integrado estándar para una mayor comodidad de cárga

La batería de litio EP RA24205(C) está equipada con un cargador integrado de 24V50A de serie que proporciona una mayor comodidad de carga para el uso diario. También está disponible como opción un cargador externo más rápido (24V100A) para cubrir las diferentes necesidades de los usuarios.

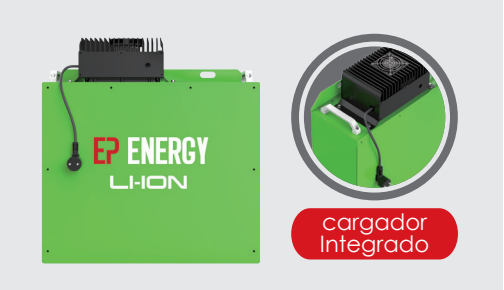

Aumento de la productividad con el cobro de oportunidad

Las baterías EP Energy se pueden cargar hasta un 7% en 10 minutos. Los operadores pueden aprovechar la oportunidad de cobrar durante los descansos de turno. Esto maximiza el tiempo de actividad. Los camiones siempre están disponibles cuando se necesitan.

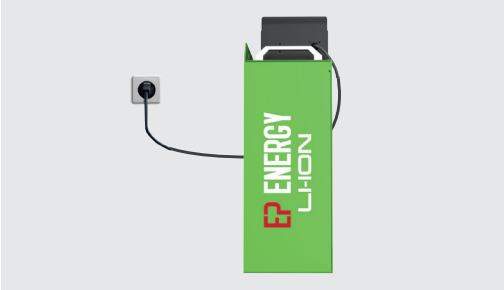

Batería de larga duración con menos costes de mantenimiento

EP RA24205(C) viene con un ciclo de vida natural-mente largo gracias a la tecnología de iones de litio. No requiere mantenimiento y garantiza la seguridad en el lugar de trabajo sin necesidad de llenado de agua, ventilación de aire ni derrames de ácido.

Vida útil de la batería (ciclos completos de carga y descarga)	
Batería de litio	Batería de plomo
>2000 ciclos	1000 ciclos

Sistema BMS para maximizar la vida útil de la batería

El sistema BMS de EP monitorea constantemente el estado de la batería, como la temperatura de las celdas de la batería, y calcula el estado de carga de las baterías. Mantiene la batería en condiciones seguras y estables.

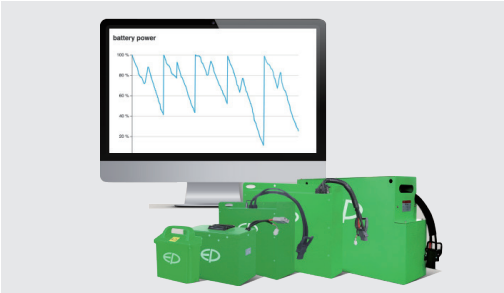

Pantalla de monitoreo de batería en tiempo real e interruptor de encendido

EP RA24205(C) ofrece un indicador de batería que se puede equipar en la cabina. Los operadores pueden monitorear el estado de la batería en tiempo real y controlar el suministro de energía durante una operación.

PARÁMETROS

	RA24205	RA24205C
Tipo de BateríaType	LFP	LFP
Color de la batería	Verde	Verde
Capacidad nominal (Ah)	205	205
Voltaje nominal (V)	24	24
Corriente de carga estándar (A)	50	50
Clase de protección	IP54	IP54
Peso de la batería (kg)	62	67
Dimensiones de la caja (mm	550*190*500	550*190*569
Temperatura de funcionamiento-descarga (℃)	-20℃-55℃	-20℃-55℃
Carga de temperatura de funcionamiento (℃)	0℃-40℃	0℃-40℃
Cargador	24V100A Externo	24V45A Integrado
Función de auto calentamiento	Opcional	Opcional

DIMENSIONES

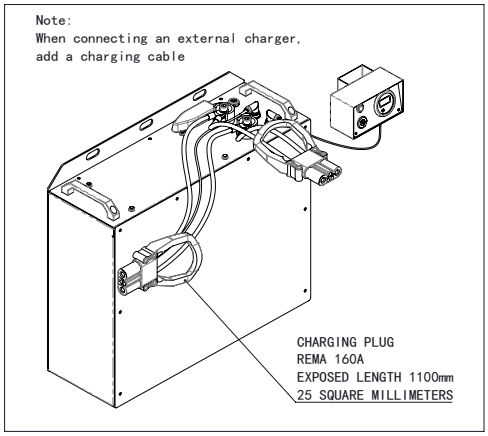

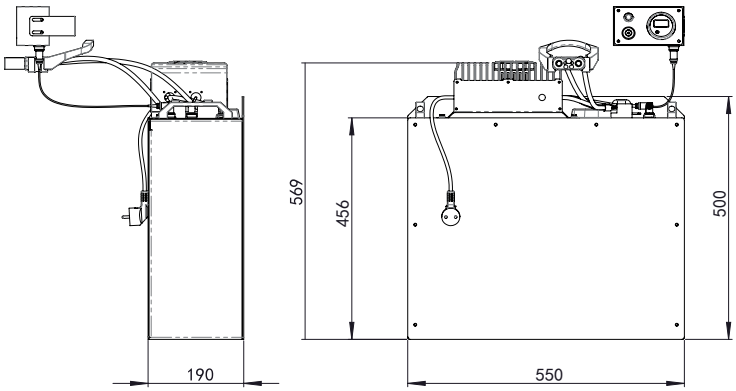

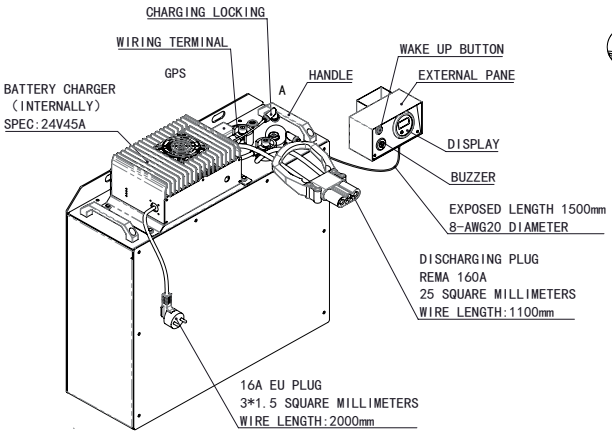

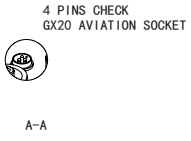

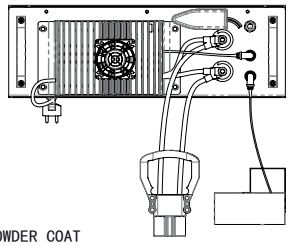

NOTES:
1. WEIGHT:67Kg
2. FINISH:GREEN POWDER COAT
3. SPECIFICATIONS:24V205Ah

GARANTÍA

Ahorre su esfuerzo de mantenimiento con la garantía superior de EP. Su dinero estará bien gastado.

Para baterías con capacidad entre 100AH a 250AH: EP Energy proporciona 36 meses o 3000 horas, lo que ocurra primero, para la celda de la batería y 24 meses para las piezas.

Preguntas frecuentes»

¿Cuál es la esperanza de vida de la batería?

En general, las baterías de iones de litio pueden durar tanto como el camión. EP garantiza que la tecnología de la batería de iones de litio le brindará 2000 ciclos completos de carga y descarga y aún garantizará más del 80 % de la capacidad utilizable. El reemplazo con Li-ion ya no es necesario.

¿Qué pasa si seguimos cargando las baterías? ¿Afecta la duración de la batería?

La batería de iones de litio EP viene con sistemas de administración de batería (BMS). Cuando la batería esté completamente cargada, se apagará automáticamente. Esto no afectará la vida útil de la batería de iones de litio. La batería prefiere cargas rápidas. Por lo tanto, cargar durante los descansos es la nueva forma normal de trabajar con baterías.

¿Cómo funcionan las baterías de iones de litio en un entorno de temperaturas extremas?

Las baterías pueden funcionar en temperaturas relativamente extremas, desde menos 20 grados hasta 55 grados. Cuanto más cómoda se sienta la batería, mayor será su vida útil.

¿Afecta el rendimiento del camión al cambiar una batería de plomo-ácido a una de iones de litio?

No, el rendimiento de un camión no debería verse afectado por el suministro de energía. La batería de litio EP RA24205(C) está especialmente diseñada como reemplazo de iones de litio para la mayoría de las transpaletas eléctricas, apiladores y recogepedidos de todas las marcas . Simplemente agregue el contrapeso y cambie la batería de su camión, sin ajustes adiciona-

¿Qué es el sistema BMS y cómo funciona?

El BMS juega un papel crucial para proteger la batería contra sobre y bajo voltaje y sobre y bajo temperatura. El BMS también equilibra las células. Este sistema asegura la longevidad de la batería y mejora el rendimiento de la batería. También se optimiza la carga y se almacenan en su memoria los ciclos de carga y descarga. Los datos se pueden leer en la pantalla, PC o en línea con el sistema telemático opcional.