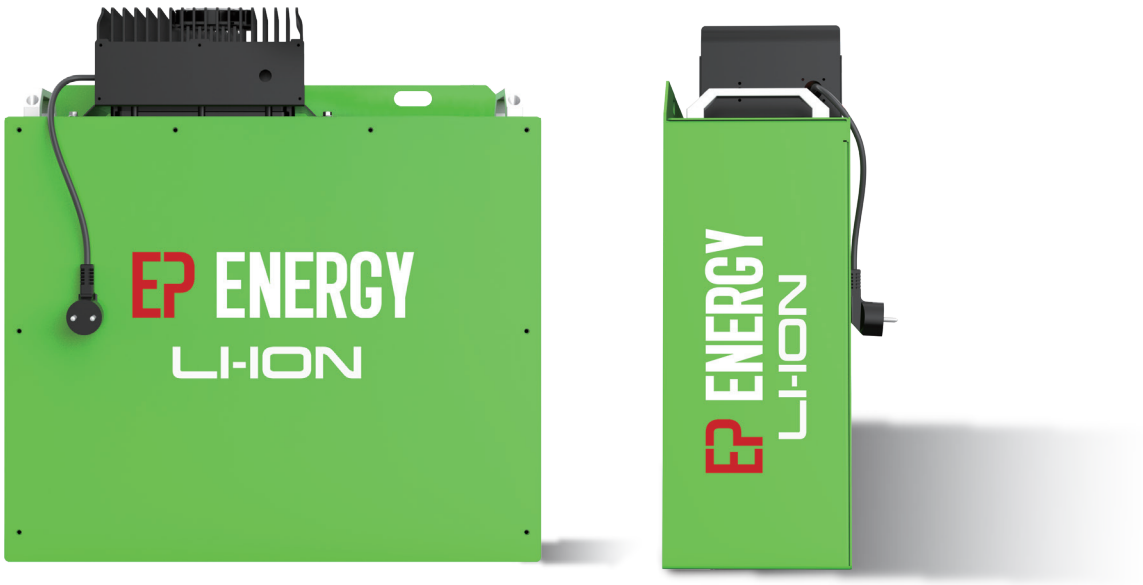

EP ENERGY

RA24205(C) Lithium Batterie

- Passend für Elektrohubwagen, Elektrohochhubwagen und Elektrokommissionierer der meisten Marken
- Standard integriertes Ladegerät für besonders komfortables Laden
- BMS-System zur Maximierung der Akkulaufzeit

LI-ION

EP EQUIPMENT CO.,LTD
www.ep-ep.com

CE

VORTEILE

Passend für Elektrohubwagen, Elektrohochhubwagen und Elektrokommissionierer der meisten Marken

EP RA24205(C) Lithium Batterie ist kompakt und kann angepasst werden an Elektrohubwagen, Elektrohochhubwagen und Elektrokommissionierer der meisten Marken mit Zusatzgewichten je nach Kundenwunsch.

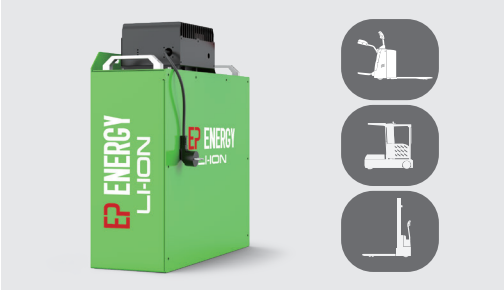

Standard integriertes Ladegerät für besonders komfortables Laden

Die EP Ra24205C Li-Ionen Batterie wird als Standard ausgeliefert mit einem 24V50A integrierten Ladegerät für besonders komfortables Laden. Ein schnelleres externes Ladegerät (24V/100A) ist als Option erhältlich um unterschiedlichste Anforderungen des Verwenders zu erfüllen.

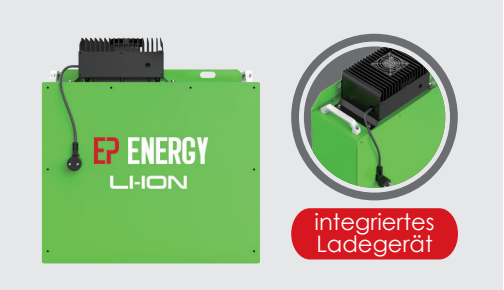

Produktivitätssteigerung durch Zwischenladen

EP Energy Batterien können innerhalb von 10 Minuten bis zu 7% geladen werden. Der Anwender kann während der Schichtpausen die Chance nutzen die Batterie zu laden. Dies maximiert die Betriebszeit. Die Geräte sind somit stets verfügbar wenn benötigt.

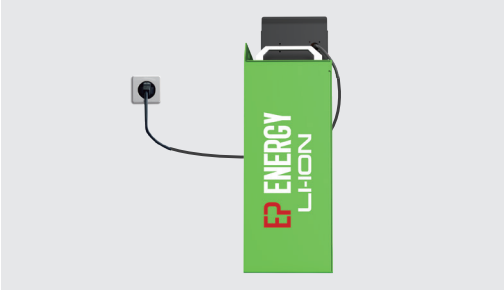

Lange Akkulaufzeit bei geringeren Wartungskosten

Die EP RA24205(C) Batterie kommt mit einer langen Lebensdauer dank Li-Ionen-Technologie. Die Batterie ist wartungsfrei und gewährleistet die Sicherheit am Arbeitsplatz, ohne Wasserfüllung, Belüftung und Säureaustritt.

Lebensdauer der Batterie (kompletter Ladezyklus)	
Li-ion Batterie	Lead-acid Batterie
>2000 Ladungen	1000 Ladungen

BMS-System zur Maximierung der Akkulaufzeit

Das BMS-System von EP überwacht ständig den Status der Batterie, wie z.B. die Temperatur der Batteriezellen, und berechnet den Ladezustand der Batterien. Es hält die Batterie in einem sicheren und stabilen Zustand.

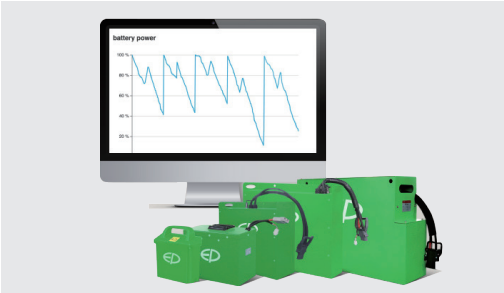

Batterieüberwachungsanzeige

Die EP RA24205(C) Batterie bietet eine Batterieanzeige, die in der Kabine ausgestattet werden kann. Bediener können den Batteriezustand in Echtzeit überwachen und die Stromversorgung während des Betriebs steuern.

PARAMETER

	RA24205	RA24205C
Batterie Typ	LFP	LFP
Farbe	Grün	Grün
Nennkapazität (Ah)	205 Ah	205 Ah
Nennspannung (V)	24 V	24 V
Standard Ladestrom (A)	50 A	50 A
Schutzklasse	IP54	IP54
Batteriegewicht (kg)	62 Kg	67 Kg
Abmessungen (mm)	550*190*500 mm	550*190*569 mm
Betriebstemperatur Entladung (℃)	-20℃-55℃	-20℃-55℃
Betriebstemperatur Ladung (℃)	0℃-40℃	0℃-40℃
Ladegerät	24V/100 externes	24V/45A integriertes
Eigenwärme	Optional	Optional

ABMESSUNGEN

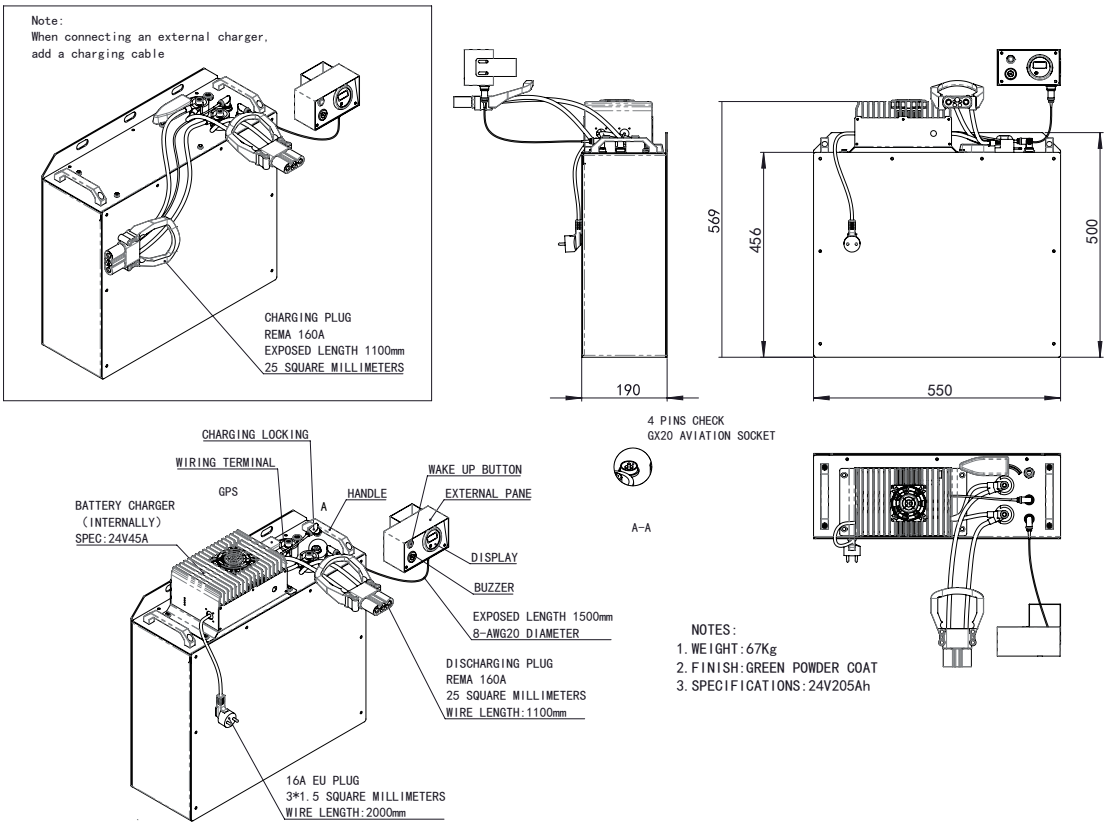

GARANTIE

Sparen Sie sich Ihren Wartungsaufwand mit den wartungsfreien Lithium-Ionen-Batterien. Ihr Geld wird gut angelegt sein.

Für Lithium-Ionen-Batterien mit einer Kapazität zwischen 100Ah und 250Ah bietet EP Energy eine Garantie von 36 Monaten oder 3’ 000 Stunden, je nach dem was als erstes eintritt, für die Batterie Zellen und 24 Monate für Einzelkomponenten.

HÄUFIG GESTELLTE FRAGEN »

Was ist die Lebenserwartung der Batterie?

Im Allgemeinen können die Lithium-Ionen-Batterien so lange leben wie der Stapler. EP garantiert, dass die Li-Ionen-Batterietechnologie Ihnen 2.000 komplette Lade- und Entladezyklen bietet und dennoch über 80% der nutzbaren Kapazität gewährleistet. Ein Ersatz durch Li-Ionen ist nicht mehr notwendig.

Was passiert, wenn wir die Batterien stetig weiter aufladen? Wirkt sich dies auf die Akkulaufzeit aus?

EP Li-Ionen Batterie kommt mit dem Batterie-Management-Systemen (BMS). Wenn die Batterie vollständig aufgeladen ist, schaltet sie sich automatisch aus. Dies hat keinen Einfluss auf die Lebensdauer der Li-Ionen-Batterie. Die Batterie bevorzugt schnelles laden. Das Laden in den Pausen ist also die neue normale Art, mit Batterien zu arbeiten.

Wie funktionieren Li-Ionen-Batterien in Umgebungen mit extremen Temperaturen?

Die Batterien können bei extremen Temperaturen von minus 20 Grad bis zu 55 Grad funktionieren. Je komfortabler sich der Akku fühlt, desto länger ist die Lebensdauer.

Wie wirkt es sich auf die Stapler-Leistung aus, wenn die Blei-Säure mit-Li-Ionen-Batterie ersetzt wird?

Gar nicht, die Leistung eines Staplers sollte nicht durch die Energieversorgung beeinträchtigt werden. EP RA24205(C) ist speziell entwickelt als Li-Ionen-Ersatz für den direkten Einsatz in Elektrohubwagen mit Zusatzgewichten je nach Kundenwunsch. Es ist keine zusätzliche Anpassung beim Austausch der Batterien erforderlich.

Was ist ein BMS-System und wie funktioniert es?

Das BMS spielt eine entscheidende Rolle, um die Batterie vor Über- und Unterspannung sowie Über- und Untertemperatur zu schützen. Das BMS gleicht auch die Zellen aus. Dieses System sichert die Langlebigkeit der Batterie und verbessert die Batterieleistung. Auch das Laden wird optimiert und Lade- und Entladezyklen werden in seinem Speicher gesichert. Die Daten können auf dem Display, PC oder online über das optionale Telematiksystem abgerufen werden.