Let's grow together

F3

Transpalette Li-ion 1.5T

- Un transpalette robuste pour le transport dans les centres logistiques
- Structure solide et cœur Li-ion
- Tête de timon améliorée pour l'ergonomie
- Couvercle à bascule pour garantir la sécurité de la batterie
- Conception unique de la plateforme F réduisant les coûts tout au long du cycle de distribution

LI-ION TECHNOLOGY

EP EQUIPMENT CO.,LTD
www.ep-ep.com

CE

F3 - Un transpalette robuste pour le transport dans les centres logistiques

Structure solide et cœur Li-ion

Le F3 conserve les avantages de l'EPL153(1), un châssis de chariot simple et solide et une batterie Li-ion plug&play. Ces éléments permettent d'obtenir des performances solides lors du transport de marchandises dans les centres logistiques, en fonction des différents besoins des équipes de travail.

Une tête de timon améliorée pour plus d'ergonomie

Le F3 adopte une nouvelle tête de timon qui permet à l'utilisateur d'actionner le chariot plus facilement en utilisant la paume de sa main, au lieu de contrôler le bouton avec les pouces. La force de pincement exercée sur un bouton de commande pendant les opérations peut être minimisée de façon à réduire le stress physique excessif et la tension sur les mains.

Couvercle à rabat pour garantir la sécurité de la batterie

Le couvercle rabattable protège la batterie contre les infiltrations d'eau, ce qui garantit la sécurité des opérations.

Pourquoi la série F ?

Conception basée sur la plate-forme pour maximiser l'avantage concurrentiel sur le marché

La série F est dotée de la plateforme F, qui simplifie la configuration du transpalette et permet aux acheteurs de choisir parmi 4 châssis différents selon l'application. La conception du produit apporte de la valeur et crée une stratégie de produit flexible en introduisant de nouveaux équipements qui répondent aux diverses exigences du marché.

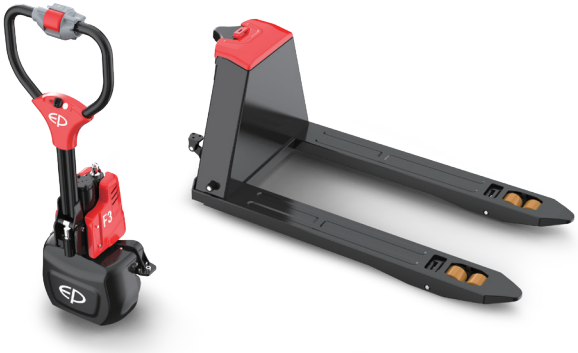

Des opérations permettant de réduire les coûts tout au long du cycle de distribution

4 unités par boîte en tant que fourniture de gros standard réduit les dépenses globales tout au long du processus de distribution. Le F3 peut accueillir 176 unités dans un conteneur d'expédition de 40 pieds, contre 108 unités pour l'EPL153(1), ce qui peut représenter une réduction de 30 à 40 % des frais de transport maritime.

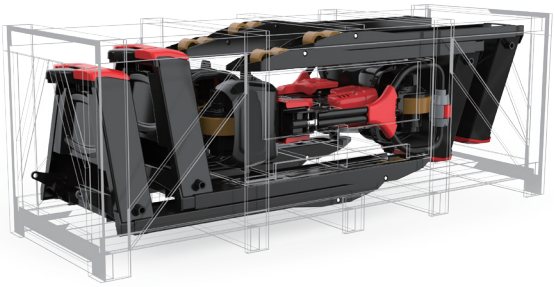

Transpalette Li-ion 1.5T

F3

Distinguer les marques	1.1	Fabricant			EP
	1.2	Désignation modèle			F3
	1.3	Entrainement			Électrique
	1.4	Commande			Pedestrain
	1.5	Capacité de charge	Q	kg	1500
	1.6	Centre de gravité de la charge	c	mm	600
	1.8	Distance du talon de fourche à l'axe d'essieu avant	x	mm	950
	1.9	Empattement	y	mm	1180
Poids	2.1	Poids en ordre de marche		kg	120
	2.2	Charge sur l'essieu avec avec charge à l'avant/à l'arrière		kg	480/1140
	2.3	Charge sur l'essieu sans charge à l'avant/à l'arrière		kg	90/30
Types, Châssis	3.1	Pneus			Polyuréthane
	3.2.1	Taille des roues AV		mm	210x70
	3.3.1	Taille des roues AR		mm	Φ80x60(Φ74x88)
	3.4	Roues supplémentaires (roues stabilisatrices)		mm	Φ74x30 (en option)
	3.5	Roues, nombre à l'avant / à l'arrière (x=à entrainement)		mm	1x 2/4（1x 2/2）
	3.6.1	Voie avant	b10	mm	-
	3.7.1	Voie arrière	b11	mm	535/410
Dimensions	4.4	Hauteur de levée	h3	mm	105
	4.9	Hauteur de la poignée de timon en deposition conduite min./max.	h14	mm	750/1190
	4.15	Hauteur des fourches baissées	h13	mm	82
	4.19	Longueur totale	l1	mm	1550
	4.20	Longueur jusqu'à la face avant des fourches	l2	mm	400
	4.21	Largeur totale	b1/b2	mm	695/590
	4.22	Dimension des fourches	s/e/l	mm	55/150/1150
	4.25	Écartement extérieur des fourches	b5	mm	685/560
	4.32	Garde au sol centre empattement	m2	mm	25
	4.34.1	Largeur d'allée de travail (palette 1000 x1 200 transversale)	Ast	mm	2160
	4.34.2	Largeur d'allée de travail (palette 800 x 1200 dans le sens de la longueur)	Ast	mm	2025
	4.35	Rayon de braquage	Wa	mm	1360
Données de performance	5.1	Vitesse de translation avec/sans charge		km/h	4/4.5
	5.2	Vitesse de levée avec/sans charge		m/s	0.017/0.020
	5.3	Vitesse de descente avec/sans charge		m/s	0.046/0.058
	5.8	Capacité de franchissement max. des pentes avec/sans charge		%	5/16
	5.10	Frein de service			Électromagnétique
Engin électrique	6.1	Moteur de traction puissance S2 60 min		kW	0.75
	6.2	Moteur de levée puissance S3 15%		kW	0.5
	6.4	Tension de batterie/capacité nominale		V/Ah	24/20
	6.5	Poids de la batterie		kg	5
Addition data	8.1	Type de commande de conduite			DC
	10.5	Type direction			Mécanique
	10.7	Niveau sonore à l'oreille du cariste		dB(A)	<74

Si des améliorations sont apportées aux paramètres techniques ou aux configurations, aucun autre avis ne sera donné. Le schéma présenté peut contenir des configurations non standard.

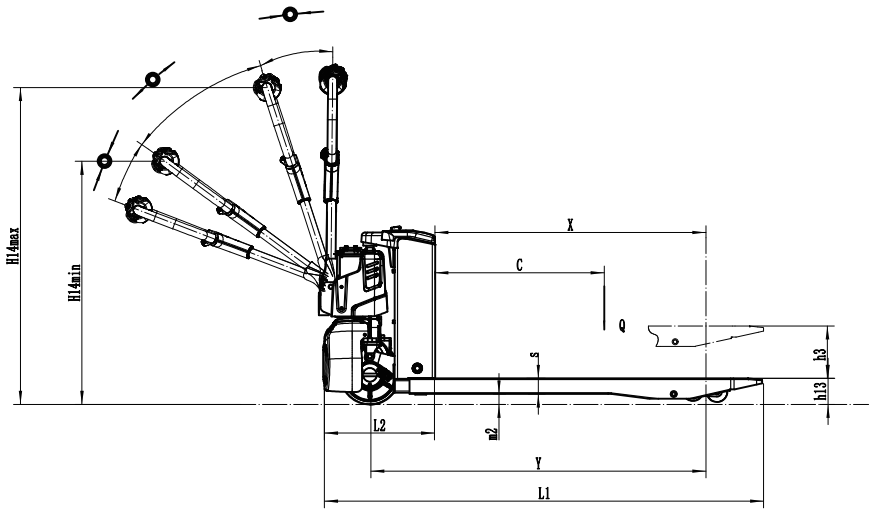

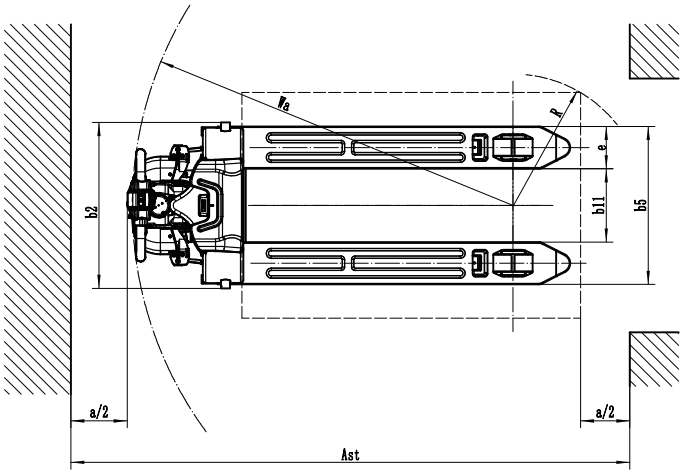

Options

No.	Optional items	Éléments optionnels
1.1	Dimension des fourches	●1150*560○800*560○900*560○1000*560○1220*560○1350*560○1500*560○800*685○900*685○1000*685○1150*685○1220*685○1350*685○1500*685
1.3	Hauteur de fourche minimale	●80
1.6	Couvercle du moteur hors du sol	●55mm
2.1	Type roues porteuses	●Double○Single
2.2	Matériau roues porteuses	●PU
2.3	Matériau roue motrice	●PU
2.7	Capacité batterie	●20AH
2.8	Chargeur	●24V-4A External○24V-10A External
2.9	Indicateur batterie	●Without time
2.16	Type de tête de timon	●Hands small handle head○Hands big handle head
3.3	Roues stabilisatrices	●No○Yes and not customized
3.12	Buzzer	●Yes and not customized
3.16	Conduite accompagnante	●Yes and not customized
4.8	Mécanisme entraînement	●Yes and not customized
Note： ●Standard ○ Optionnel - Inconformité.		