Let's grow together

EFX251

Carretilla elevadora de iones de litio 2.5T

- Tecnología PMSM para una mejor eficiencia y rendimiento
- Diseño único de camioneta para comodidad del conductor
- Garantía de seguridad y comodidad en la operación
- Aplicación de servicio preventivo Bluetooth para eficiencia de mantenimiento

LI-ION TECHNOLOGY

EP EQUIPMENT CO.,LTD
www.ep-equipment.com

Rasgo

Tecnología PMSM para una mejor eficiencia y rendimiento

EFX251 adopta la tecnología de motor síncrono de imanes permanentes (PMSM) para brindar una mayor potencia de elevación y una mayor vida útil de los rodamientos . Este motor de optimización de la eficiencia maximiza el tiempo de actividad de la batería y brinda mejores ahorros de energía en escenarios de trabajo óptimos en un 15 % en comparación con los motores normales .

Diseño único de camioneta para comodidad del conductor

La EFX251 presenta un diseño de camioneta y su área de carga abierta proporciona espacio de carga adicional para que los operadores lleven carga adicional o efectos personales . La comodidad del conductor va más allá de los cómodos asientos.

Aplicación de servicio preventivo Bluetooth para eficiencia de mantenimiento

EFX251 facilita el mantenimiento con la aplicación de servicio preventivo EP que permite a los operadores conectar el camión a través de bluetooth para cambios de parámetros y monitoreo, así como lectura de códigos de diagnóstico de problemas sin una unidad portátil.

Garantía de seguridad y comodidad en la operación

EFX251 presenta su diseño de centro de gravedad bajo, que protege el camión de volcaduras al girar. Ofrece una mejor estabilidad lateral para garantizar la seguridad. Además, hay una gran reducción de ruido debido a que el motor se aleja del operador.

Carretilla elevadora de iones de litio de 2,5 t

EFX251

Distinguishing mark	1.1	Fabricante			EP
	1.2	Designación del modelo			EFX251
	1.3	Unidad de manejo			Electric
	1.4	Tipo de operador			Seated
	1.5	capacidad nominal	Q	kg	2500
	1.6	Distancia del centro de carga	c	mm	500
	1.8	Distancia de carga, centro del eje motriz a la horquilla	x	mm	495
	1.9	distancia entre ejes	y	mm	1640
Service weight	2.1	peso de servicio		kg	4090
	2.2	Carga por eje, cargada delante/detrás		kg	6105/485
	2.3	Carga por eje, sin carga delante/detrás		kg	2110/1980
Tyres/chassis	3.1	Tipo de neumático			Pneumatic
	3.2	Tamaño de neumático, delantero			28X9-15-14PR
	3.3	Tamaño de los neumáticos, trasero			6.50-10-10PR
	3.5	Ruedas, número delantero/trasero (x=ruedas motrices)		mm	2x/ 2
	3.6	Banda de rodadura, delantera	b10	mm	970
	3.7	Banda de rodadura, trasera	b11	mm	980
Dimensions	4.1	Inclinación del mástil/carro portahorquillas hacia adelante/atrás	α/β	°	6/ 10
	4.2	Altura, mástil bajado	h1	mm	2060
	4.3	Ascensor gratuito	h2	mm	120
	4.4	Altura de elevación	h3	mm	3000
	4.5	Altura, mástil extendido	h4	mm	4050
	4.7	Altura del techo/cabina de guardia	h6	mm	2170
	4.8	Altura del asiento/altura de pie	h7	mm	1100
	4.12	Altura del enganche de remolque	h10	mm	480
	4.19	Longitud total	l1	mm	3619
	4.20	Longitud hasta la cara de las horquillas	l2	mm	2549
	4.21	Ancho promedio	b1/b2	mm	1154
	4.22	Dimensiones de la horquilla	s/e/l	mm	40×122×1070
	4.23	A,B Portahorquillas clase/tipo A, B			2A
	4.24	Ancho del portahorquillas	b3	mm	1150
	4.31	Distancia al suelo, con carga, debajo del mástil	m1	mm	100
	4.32	Distancia al suelo, centro de la distancia entre ejes	m2	mm	130
	4.34.1	Ancho de pasillo para palets 1000×1200 transversal	Ast	mm	4030
	4.34.2	Ancho de pasillo para palets 800×1200 transversal	Ast	mm	4230
	4.35	radio de giro	Wa	mm	2335
Performance data	5.1	Velocidad de viaje, cargada/descargada		km/h	11/12
	5.2	Velocidad de elevación, cargada/descargada		m/s	0.27/0.36
	5.3	Velocidad de descenso, con/sin carga		m/s	0.4/0.43
	5.5	Tracción de la barra de tiro, cargada/descargada		N	——
	5.6	máx. fuerza de tracción, cargada/descargada		N	11000
	5.8	máx. capacidad de ascenso, con/sin carga		%	15/15
	5.10	Freno de servicio			Hydraulic
	5.11	Freno de mano			Mechanical
Electric-engine	6.1	Potencia nominal del motor de accionamiento S2 60 min		kW	8
	6.2	Clasificación del motor de elevación en S3 15 %		kW	16
	6.4	Voltaje de la batería/capacidad nominal		V/Ah	80/150
	6.5	Peso de la batería		kg	——
Addition data	8.1	Tipo de unidad de accionamiento			AC
	10.5	Diseño de dirección			Hydraulic
	10.7	nivel de presión sonora en el oído del conductor		dB(A)	‹ 74

si hay mejoras de parámetros técnicos o configuraciones, no se dará más aviso el diagrama mostrado puede contener configuraciones no estándar

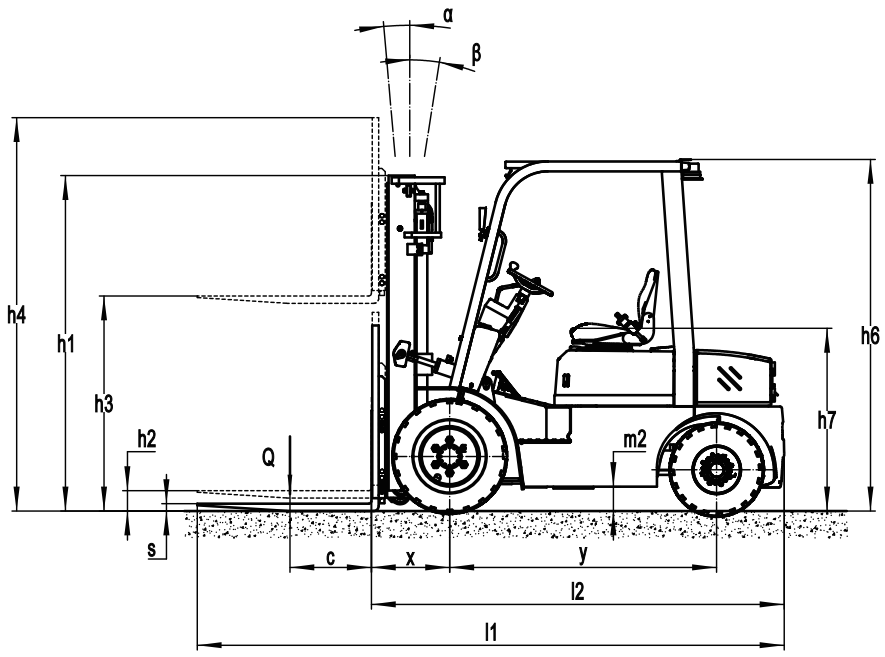

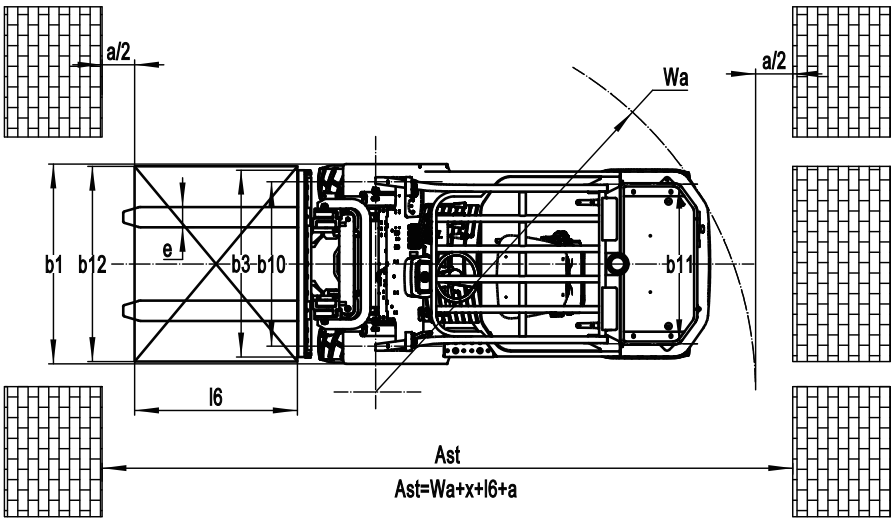

OPCIÓN DE MÁSTIL:

Tipos de mástil	Altura de elevación (h3)	Altura, mástil			Altura, elevación libre(h2)	
		Altura, mástil bajado (h1)	Altura, mástil extendido(h4)		Sin respaldo	Con respaldo
			Sin respaldo	Con respaldo		
	mm	mm	mm	mm	mm	mm
Mástil duplex estándar	2700	1925	3270	3810	120	120
	3000	2075	3570	4110	120	120
	3300	2225	3690	4410	120	120
	3500	2325	3890	4610	120	120
	3600	2375	3990	4710	120	120
	4000	2625	4040	5110	120	120
Mástil duplex con elevación de libre	3000	2035	2620	4110	1460	810
	3300	2185	3870	4410	1610	960
	3600	2335	4020	4710	1760	1110
Mástil triplex	4300	2035	4910	5410	1360	730
	4500	2115	5070	5610	1460	810
	4800	2220	5375	5910	1565	915
	5000	2305	5570	6110	1610	960
	5500	2555	6065	6525	1990	1520

gráfico de capacidades nominales y centros de carga

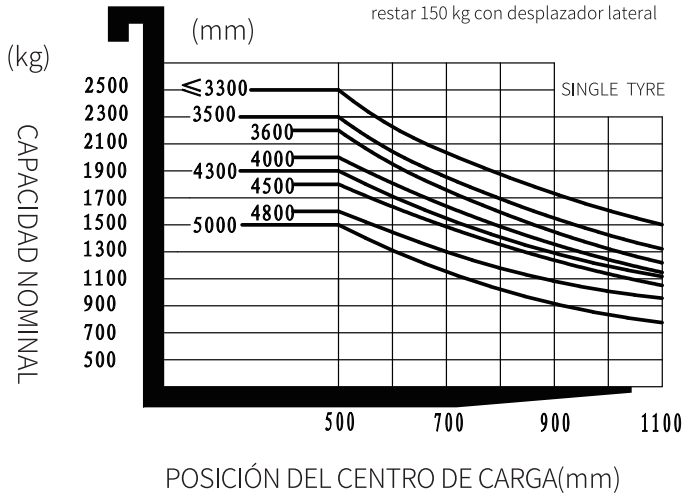

OPCIÓN:

No.	Elementos opcionales	EFX251
1.1	Dimensión de la horquilla	●122*40*1070○122*40*115○122*40*1220○122*40*1370 ○122*40*1500○122*40*1600○122*40*1700○122*40*1820
1.4	Anchura del base de horquilla	●1040 mm○Sí y se puede personalizar
1.5	Altura del respaldo	●1025mm○Sí y se puede personalizar
2.5	Material de la rueda delantera	●neumático○ Sólido○ Sin marcas
2.6	Material de la rueda trasera	●neumático○ Sólido○ Sin marcas
2.7	Capacidad de la batería	●80V150AH
2.8	Cargador	●80V35A (Monofásico integrado) ○80V60A (Trifásico integrado)
2.9	Indicador de la batería	●Con el tiempo
2.10	Tipo de asiento	●Premium○Suspensión ○Interruptor lógico de suspensión+cinturón de seguridad
2.11	Adjuntos archivos	●No○ Desplazador lateral incorporado ○ Palanca de cambios externa○Horquilla ajustable
2.13	Perno de la tracción	●Sí
2.14	Cadena eletrosática	●Sí
3.5	Luz delantera	●LED
3.6	Luz trasera	●No○LED
3.7	Luz de advertencia	●Sí
3.8	Luz de dirección	●Sí
3.9	Luz azul	●No○2 frente○1 trasero○2 delanteros + 1 trasero
3.10	Luz de advertencia de área	●No○1 izquierda + 1 derecha (Rojo)
3.11	Espejo retrovisor	●1 en el medio○Agregue 1 espejo retrovisor en ambos lados
3.12	Buzzer	●Yes
3.17	Sistema de OPS	●Sí
3.23	Supervisión remota	● Sí y no personalizada
Nota:	●Estándar ○ Opcional - Inconformidad	