V2402.01

Let's grow together

EPL153

Transpalette électrique 1.5T

- Batterie au lithium intelligente;.
- Nouvelle conception de la tête de timon
- Tests de sécurité et de fiabilité du marché passées.

EP EQUIPMENT CO.,LTD
www.ep-equipment.com

CARACTÉRISTIQUES

Batterie au lithium intelligente

EPL153 utilise des batteries au lithium et des chargeurs intégrés, ce qui évite les problèmes d'endurance et ne nécessite pas de zone de charge spéciale.

Nouvelle conception de la tête de timon

L'EPL153 est soulevé par l'électricité et abaissé manuellement, ce qui évite d'endommager les marchandises en les abaissant de façon incontrôlée.

Tests de sécurité et de fiabilité du marché passées.

EPL153 a des composants testés sur le marché pendant 10 ans.

Standard

Option (avec roues pivotantes)

Transpalette électrique 1.5T

EPL153

Distinguer les marques	1.1	Fabricant			EP
	1.2	Désignation modèle			EPL153
	1.3	Entrainement			Électrique
	1.4	Commande			Piéton
	1.5	Capacité de charge	Q	kg	1500
	1.6	Centre de gravité de la charge	c	mm	600
	1.8	Distance du talon de fourche à l'axe d'essieu avant	x	mm	950(880)
	1.9	Empattement	y	mm	1190(1120)
Poids	2.1	Poids en ordre de marche		kg	115
	2.2	Charge sur l'essieu avec avec charge à l'avant/à l'arrière		kg	540/1070
	2.3	Charge sur l'essieu sans charge à l'avant/à l'arrière		kg	100/15
Types, Châssis	3.1	Pneus			Polyuréthane
	3.2.1	Taille des roues AV		mm	Φ210x70
	3.3.1	Taille des roues AR		mm	Φ80x60(Φ74x88)
	3.4	Roues supplémentaires (roues stabilisatrices)		mm	——
	3.5	Roues, nombre à l'avant / à l'arrière (x=à entrainement)		mm	1x/4(1x/2)
	3.6.1	Voie avant	b10	mm	——
	3.7.1	Voie arrière	b11	mm	410/(535)
Dimensions	4.4	Hauteur de levée	h3	mm	115
	4.9	Hauteur de la poignée de timon en deposition conduite min./max.	h14	mm	750/1190
	4.15	Hauteur des fourches baissées	h13	mm	80
	4.19	Longueur totale	l1	mm	1550
	4.20	Longueur jusqu'à la face avant des fourches	l2	mm	400
	4.21	Largeur totale	b1/b2	mm	560(685)
	4.22	Dimension des fourches	s/e/l	mm	50x150x1150
	4.25	Écartement extérieur des fourches	b5	mm	560(685)
	4.32	Garde au sol centre empattement	m2	mm	30
	4.34.1	Largeur d'allée de travail (palette 1000 x1 200 transversale)	Ast	mm	1650
	4.34.2	Largeur d'allée de travail (palette 800 x 1200 dans le sens de la longueur)	Ast	mm	1850
	4.35	Rayon de braquage	Wa	mm	1390
Données de performance	5.1	Vitesse de translation avec/sans charge		km/h	4.0/4.5
	5.2	Vitesse de levée avec/sans charge		m/s	0.017/0.024
	5.3	Vitesse de descente avec/sans charge		m/s	0.09/0.06
	5.8	Capacité de franchissement max. des pentes avec/sans charge		%	45459
	5.10	Frein de service			Electromagnetic
Engin électrique	6.1	Moteur de traction puissance S2 60 min		kW	0.75
	6.2	Moteur de levée puissance S3 15%		kW	0.5
	6.4	Tension de batterie/capacité nominale		V/Ah	24/20
	6.5	Poids de la batterie		kg	5
Addition data	8.1	Type de commande de conduite			DC
	10.5	Type direction			Mechanical
	10.7	Niveau sonore à l'oreille du cariste		dB(A)	<74

Si des améliorations sont apportées aux paramètres techniques ou aux configurations, aucun autre avis ne sera donné.
Le schéma présenté peut contenir des configurations non standard.

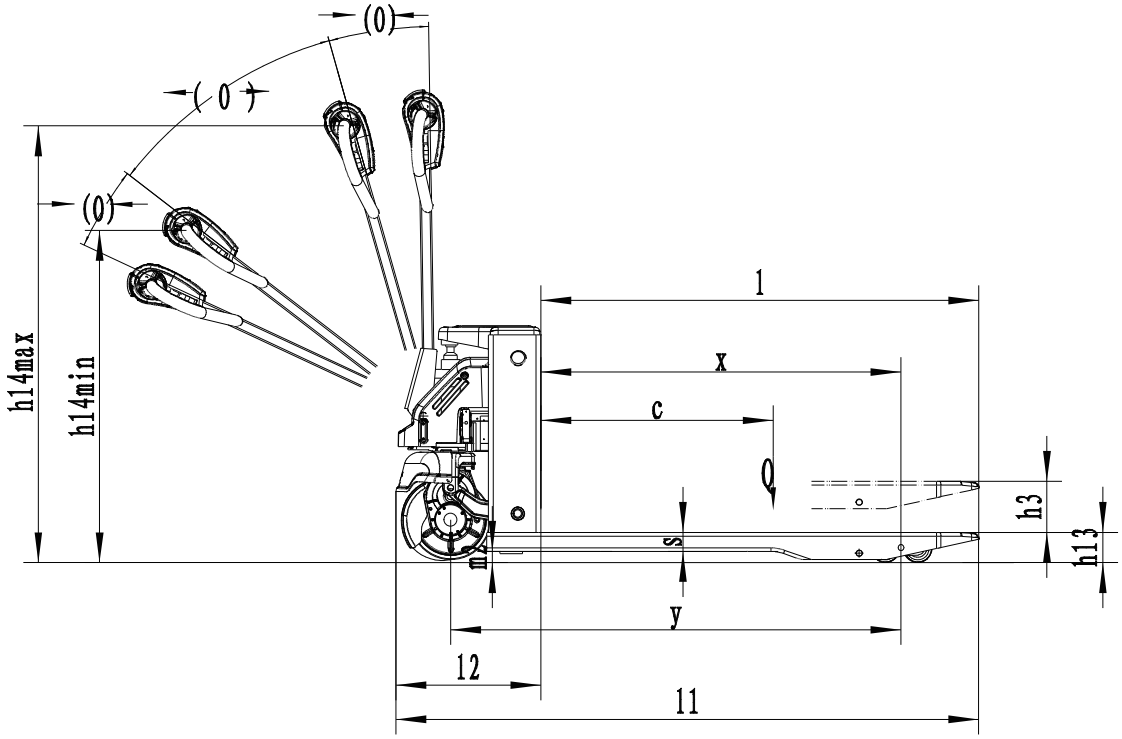

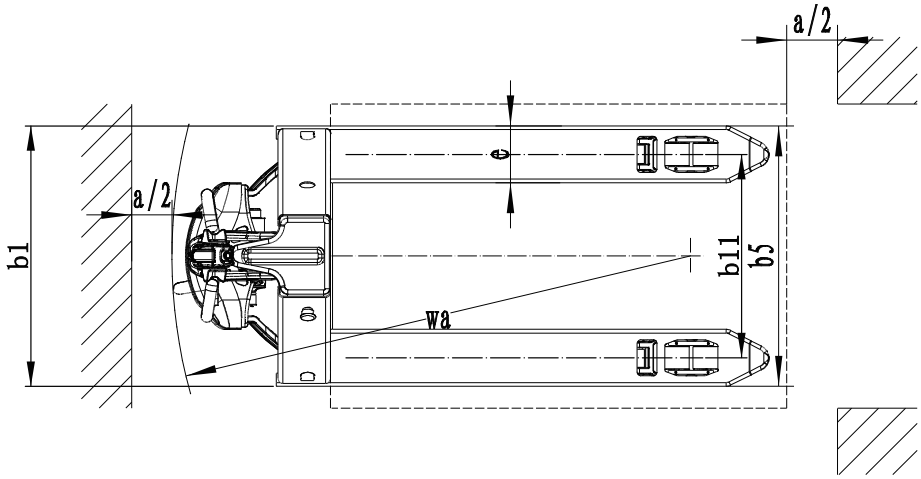

Options

No.	Éléments optionnels	EFL153
1.1	Dimension des fourches	●1150/○900/○1000/○1220/○1500
1.2	Largeur intérieure du stabilisateur	560/685
1.3	Hauteur de fourche minimale	80
2.1	Type roues porteuses	●Double○Simple
2.2	Matériau roues porteuses	●PU
2.3	Matériau roue motrice	●PU○Trace PU
2.7	Capacité batterie	●24V/20Ah
2.8	Chargeur	●24V-10Ah Interne
3.3	Roues stabilisatrices	○
3.12	Hummer	●
3.16	Conduite accompagnante	●
Note： ●Standard ○ Optionnel - Inconformité.		