V2211.01

Let's grow together

EPL1531

Transpalette électrique 1.5T

- Nouvelle évolution batterie Li-Ion plug-in&out;
- Batterie au lithium intelligente;
- Nouvelle conception tête de timon;
- Succès aux tests de sécurité et de fiabilité du marché.

EP EQUIPMENT CO.,LTD
www.ep-ep.com

CE

Caractéristiques

FONCTIONNEMENT

Nouvelle batterie Li-Ion améliorée et rechargeable Nouvelle évolution batterie Li-Ion plug-in&out en remplacement ancienne version.

Batterie au lithium intelligente

L'EPL1531 est équipé d'une batterie Li-Ion 24V/20Ah plug&play et d'une batterie externe en standard pour répondre aux besoins des différentes équipes de travail.

Nouvelle conception tête de timon

Levée des fourches électrique, descente manuelle, il n'y a pas besoin de s'inquiéter ainsi d'endommager les marchandises par un abaissement incontrôlé.

Succès aux tests de sécurité et de fiabilité du marché

Ses composants ont été testés et éprouvés sur le marché depuis 10 ans.

Standard

Option (avec roues pivotantes)

Transpalette électrique 1.5T

EPL1531

Distinguer les marques	1.1	Fabricant			EP
	1.2	Désignation modèle			EPL1531
	1.3	Entrainement			Électrique
	1.4	Commande			Piétons
	1.5	Capacité de charge	Q	kg	1500
	1.6	centre de gravité de la charge	c	mm	600
	1.8	Distance du talon de fourche à l'axe d'essieu avant	x	mm	950 (880)
	1.9	empattement	y	mm	1190 (1120)
Poids	2.1	Poids en ordre de marche		kg	120
	2.2	Charge sur l'essieu avec avec charge à l'avant/à l'arrière		kg	480/1140
	2.3	Charge sur l'essieu sans charge à l'avant/à l'arrière		kg	90/30
Types, Châssis	3.1	Pneus			Polyuréthane
	3.2.1	Taille des roues AV		mm	Φ210x70
	3.3.1	Taille des roues AR		mm	Φ80x60 (Φ74x88)
	3.4	Roues, nombre à l'avant / à l'arrière (x=à entrainement)		mm	——
	3.5	Voie avant		mm	1x/4 (1x/2)
Dimensions	3.6.1	Voie arrière	b10	mm	——
	3.7.1	Inclinaison du mât/tablier porte fourches avant/arrière	b11	mm	410/(535)
	4.4	Hauteur du mât replié	h3	mm	115
	4.9	Levée libre	h14	mm	750/1190
	4.15	Hauteur de levée	h13	mm	80
	4.19	Hauteur du mât déployé	l1	mm	1540
	4.20	Hauteur du toit de protection (cabine)	l2	mm	400
	4.21	Hauteur assis.hauteur debout	b1/b2	mm	560 (685)
	4.22	Hauteur d'attelage	s/e/l	mm	50x150x1150
	4.25	Longueur totale	b5	mm	560 (685)
	4.32	Longueur jusqu'à la face avant desfourches	m2	mm	30
	4.34.1	Largeur totale	Ast	mm	2145
	4.34.2	Dimensions des fourches	Ast	mm	2050
	4.35	Tablier porte fourches ISO 2328 (classe/forme A, B)	Wa	mm	1330
Données de performance	5.1	Largeur du tablier porte fourches		km/h	4.5/5.0
	5.2	Garde au sol sous le mât avec charge		m/s	0.017/0.020
	5.3	Garde au sol à mi-empattement		m/s	0.09/0.06
	5.8	Largeur d'allée de travail (palette 1000 x1 200 transversale)		%	6/16
	5.10	Largeur d'allée de travail (palette 800 x 1200 dans le sens de la longueur)			Électromagnétique
Engin électrique	6.1	Rayon de braquage		kW	0.75
	6.2	Vitesse de translation avec/sans charge		kW	0.7
	6.4	Vitesse de levée avec/sans charge		V/Ah	24/20
	6.5	Vitesse de descente avec/sans charge		kg	7
Addition data	8.1	Capacité traction, avec/sans charge			DC
	10.5	Capacité de traction maxi avec/sans charge			Mécanique
	10.7	Capacité de franchissement max. des pentes avec/sans charge		dB(A)	<74

Si des améliorations sont apportées aux paramètres techniques ou aux configurations, aucun autre avis ne sera donné.
Le schéma présenté peut contenir des configurations non standard.

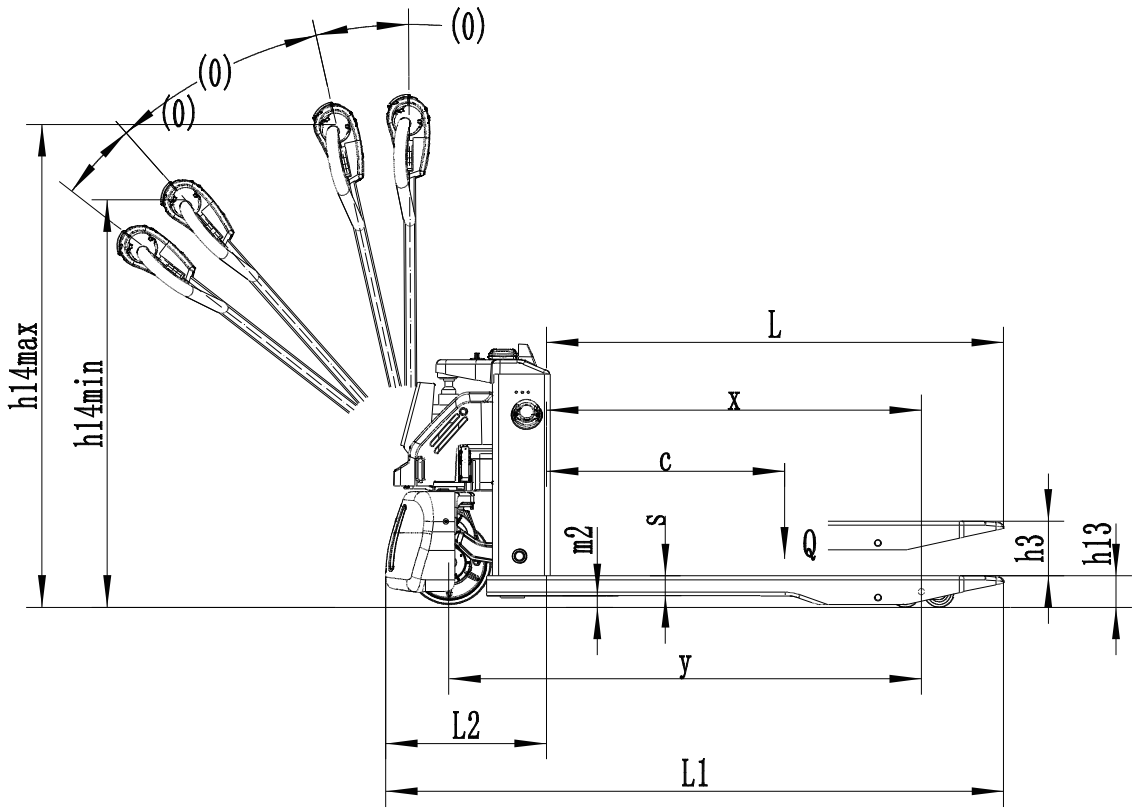

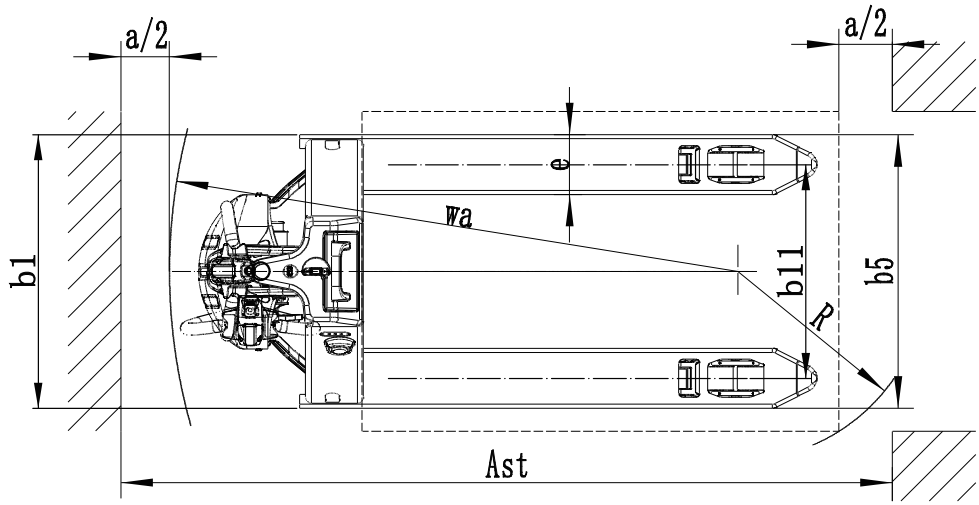

Options

No.	Éléments optionnels	Paramètres facultatifs
1.1	Dimension des fourches	●1150/○900/○1000/○1220/○1500
1.2	Largeur intérieure du stabilisateur	●560/○685
1.3	Hauteur de fourche minimale	●80
2.1	Type roues porteuses	●Double○Simple
2.2	Matériau roues porteuses	●PU
2.3	Matériau roue motrice	●PU○Trace PU
2.7	Capacité batterie	●24V/20Ah
2.8	Chargeur	●24V-10A Externe
3.3	Roues stabilisatrices	○
3.12	Hummer	●
3.16	Conduite accompagnante	●
Note: ●Standard ○ Optionnel - Inconformité.		