V2110.1

Let's grow together

EFL181

Montacarga Electrica de 1.8T

- Se pude cargar el montacarga oportunamente con el cargador integrado;
- Tamaño compacto;
- Gran espacio para las piernas;
- Componentes fiables y maduros.

EP EQUIPMENT CO.,LTD
www.ep-ep.com

Característica

El cargador integrado permite a cargar la batería oportunamente

Debido al uso de la tecnología de iones de litio en combinación con un cargador integrado, el EFL181 es el montacarga más versátil que puede encontrar en el mercado. Conéctelo a cualquier toma de corriente estándar y la batería se cargará oportunamente. No hay necesidad de ningún dispositivo de carga externo. Sólo Plug&play.

Tamaño compacto

El EFL181 es un montacargas muy compacto, mientras que el espacio para las piernas se ha aumentado para una mejor ergnomica.

montacargas de nivel entrado

El EFL181 fue diseñado como una montacargas universal para la operación a pocas horas al día. El enfoque en la operación flexible, y carga oportuna y la tecnología sin preocupaciones del montacargas a un buen precio.

Componentes confiables y maduros

EFL181 utiliza componentes probados en el mercado de 10 años, que ofrece seguridad y fiabilidad.

Montacarga Electrica de 1.8T

EFL181

Especificaciones	1.1	Marca			EP
	1.2	Modelo			EFL181
	1.3	Dinámica			Eléctrico
	1.4	Tipo de operación			Sentado
	1.5	La carga	Q	kg	1800
	1.6	Distancia entre centros de carga	c	mm	500
	1.8	Distancia de la suspensión delantera	x	mm	405
	1.9	Distancia entre las bases de llantas	y	mm	1260
Peso servicio	2.1	Peso total incluido de batería		kg	3030
	2.2	Carga por eje, con carga		kg	4395/435
	2.3	Carga por eje, sin carga		kg	1300/1730
Llantas y chasis	3.1	Tipo de llantas			Goma sólida
	3.2	Medida de rueda timonera			6.5-10
	3.3	Medida de rueda direccional			5.00-8
	3.5	cantidad de llantas （x=llantas timoneras		mm	2x/ 2
	3.6	Distancia entre llantas timoneras	b10	mm	905
	3.7	Distancia entre llantas direccional	b11	mm	920
Dimensiones	4.1	Inclinación de mástil y horquillas	α/β	°	6/ 10
	4.2	Altura con mástil bajado	h1	mm	1995
	4.3	Altura libre de elevación (con respaldo)	h2	mm	130
	4.4	Altura máxima de elevación con mástil estándar	h3	mm	3000
	4.5	Altura máxima con mástil elevado	h4	mm	4028
	4.7	Altura del techo de cabina	h6	mm	2080
	4.8	Altura de silla	h7	mm	1060
	4.12	Altura del centro del eje de tracción	h10	mm	370
	4.19	Longitud total	l1	mm	2935
	4.20	Longitud hasta el plano vertical de la horquilla	l2	mm	2015
	4.21	Anchura total	b1/b2	mm	1080
	4.22	Dimensiones de la horquilla	s/e/l	mm	40×100×920
	4.23	Horquilla tipo A,B			2A
	4.24	Anchura exterior de la horquilla	b3	mm	1040
	4.31	Altura al suelo, del extremo de las horquillas	m1	mm	115
	4.32	Altuta al suelo, centro de la distancia entre ejes	m2	mm	120
	4.34.1	Ancho del pasillo para palets 1000 × 1200 en cruz	Ast	mm	3525
	4.34.2	Ancho pasillo pales de 800 × 1200 a lo largo	t	mm	3725
	4.35	Radio de giro	Wa	mm	1920
Datos de rendimiento	5.1	Velocidad de viaje, con carga / sin carga		km/h	8.5/9
	5.2	Velocidad de elevación, con carga / sin carga		m/s	0.25/ 0.3
	5.3	Velocidad de descenso, con carga / sin carga		m/s	0.43/ 0.45
	5.5	Tracción de la barra de tiro, cargada / descargada		N	——
	5.6	Jalón máxima,con/sin carga		N	10000
	5.8	Pedientes,con/sin carga		%	10.5/15
	5.10	Tipo de freno de servicio			Hidráulico
	5.11	Tipo de freno de estacionamiento			Mecánico
Motor eléctrico	6.1	Potencia nómina del motor tracción S2 60		kW	6
	6.2	Potencia nómina del motor elevación S3 15%		kW	7.5
	6.4	Capacidad de bateríaK5		V/Ah	48/150
	6.5	Peso de batería		kg	115
Dato Adicional	8.1	Tipo de control de tracción			AC
	10.5	Tipo direccional			Hidr§ulico
	10.7	Nivel de ruido		dB(A)	70

Si hay mejoramiento en los par§metros t®cnicos o configuraciones, no se dar§ m§s aviso. El diagrama mostrado puede contener configuraciones no est§ndar.

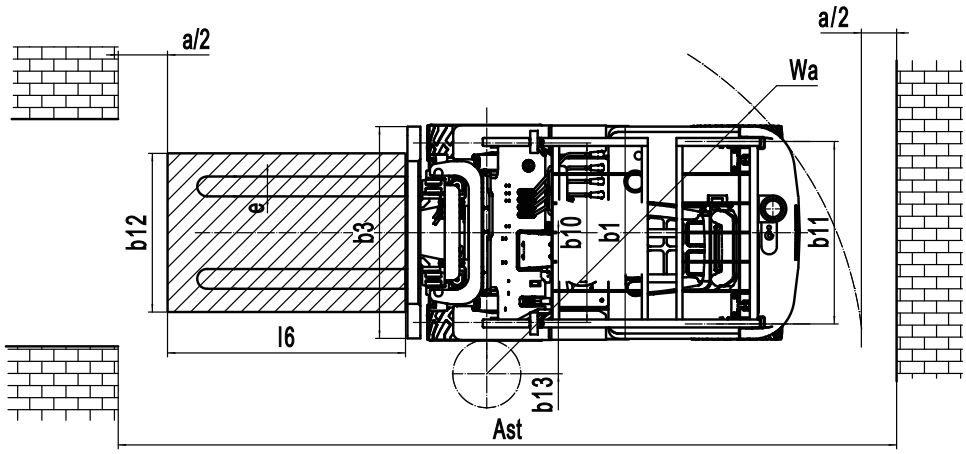

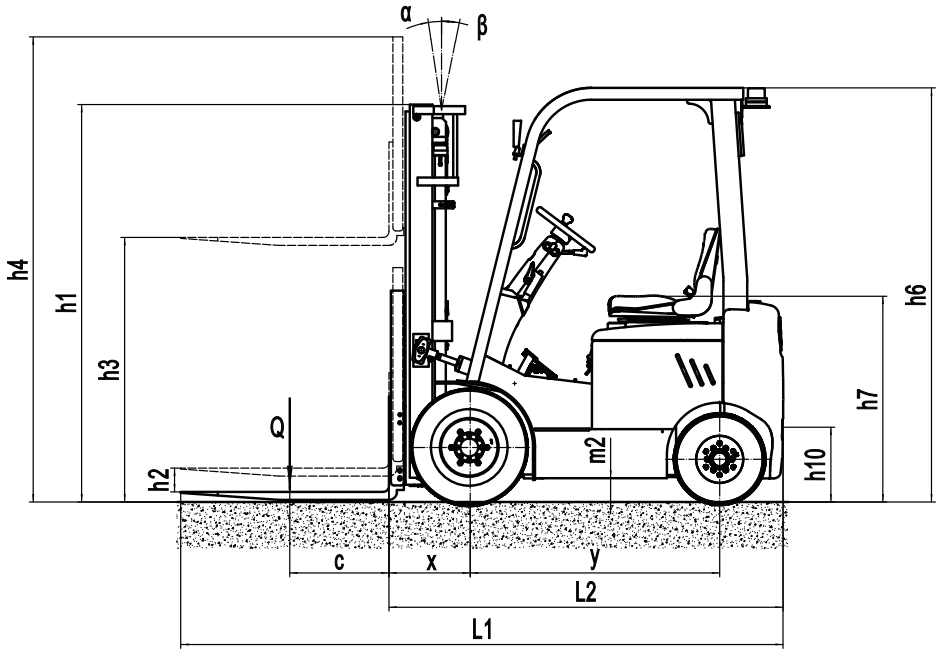

OPCIÓN DE MÁSTIL:

Tipo	Altura de elevación (h3)	Altura del mástil			Altura, elevación libre (h2)	
		Altura mínima (h1)	Altura del mástil extendida (h4)		Sin estantería	Con estantería
			Sin estantería	Con estantería		
	mm	mm	mm	mm	mm	mm
2-Mástil estandar	2500	1745	2985	3528	130	130
	2700	1845	3185	3728	130	130
	3000	1995	3485	4028	130	130
	3300	2145	3785	4328	130	130
2-Mástil libre	2500	1778	2985	3528	1293	750
	2700	1878	3185	3728	1393	850
	3000	2028	3485	4028	1543	1000
	3300	2178	3785	4328	1693	1150
3-Mástil libre	4350	2000	4844	5378	1506	972
	4500	2050	4994	5528	1556	1022
	4800	2150	5294	5828	1656	1122

GRÁFICO CAPACIDAD NOMINAL Y CENTRO DE CARGA

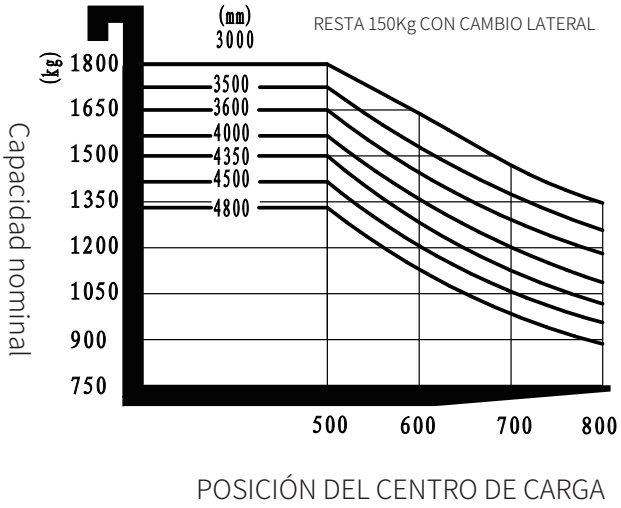

Opcionales:

Nº	Opcionales	EFL181
1.1	Longitud de la horquilla	●920○1070
1.4	Ancho del carro de la horquilla	●estándard ○Sí, se puede personalizar
1.5	Altura del carro de la horquilla	●estándard ○Sí, se puede personalizar
2.5	Material de la rueda delantera	●solido ○Neumáticos que no dejan marcas
2.6	Material de la rueda trasera	●solido ○Neumáticos que no dejan marcas
2.7	Capacidad de la batería	●48V150Ah○48V205Ah
2.10	Tipo de asiento	●TOYOTA ○Suspension
2.11	Complementos	●No ○Desplazador lateral ○Palanca de cambios ○Horquillas ajustables ○abrazadera
3.5	Luz delantera	●LED○NO
3.6	Luz trasera	●No○LED
3.7	Luz de advertencia	●SÍ○NO
3.8	Luz de dirección	●SÍ○NO
3.11	Retrovisor	●SÍ○NO
3.12	Martillo	●SÍ○NO
4.3	Cabina	●No○Cabina semicerrada / limpiaparabrisas delantero y trasero
Nota: ●Serie ○ Opcional - En conformidad		